第1回全日本社会人バスケットボール選手権大会埼玉県予選

男子組合せ

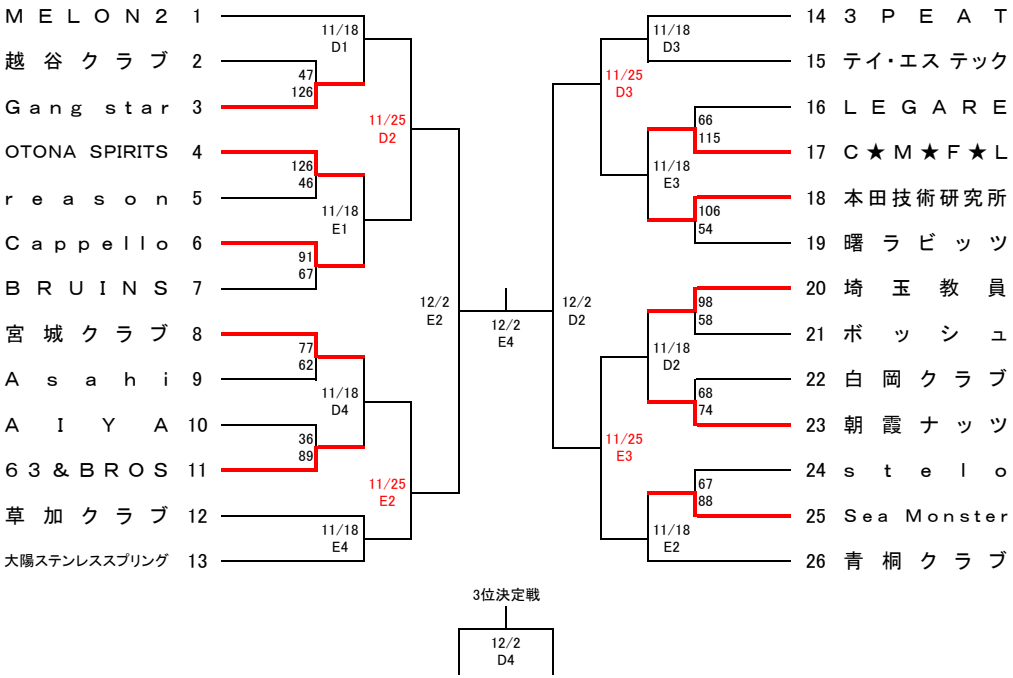

女子組合せ

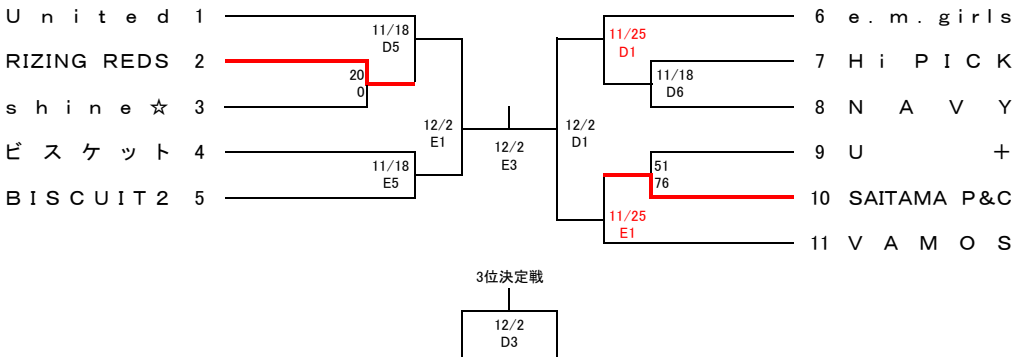

月日	会場	略号	
11月4日	曙ブレーキ	K	
11月11日	熊谷市民体育館	O,P	※
11月18日	スポーツ総合センター	D,E	
11月25日	スポーツ総合センター	D,E	※
12月2日	スポーツ総合センター	D,E	

※11月11日、25日は13:00～の開場となります。

試合	開始時刻	開始時刻(11/11,25)
第1試合	9:30	14:00
第2試合	11:00	15:30
第3試合	12:30	17:00
第4試合	14:00	
第5試合	15:30	
第6試合	17:00	

＜競技上の注意事項＞

① 第1試合のオフィシャルは第2試合の両チームで担当し、トーナメント表に書かれた数字の
若番がオフィシャル、後番がコート係とする。
（オフィシャル、コート係に遅れた場合は、自チームの試合を没収試合とする。）
第2試合以降は前の試合の負けチームが全て担当し、試合後速やかに準備を行う。

② 着用するユニフォームの濃淡は、組み合わせ表の若い番号に記されたチームが淡色（白）とする。

③ ベンチは、選手16名、スタッフ6名以内とする。

④ 前の試合のハーフタイムは、3分前の合図まで練習しても良い。

⑤ 会場（体育館内）は、“土足禁止”外での練習は、別の靴（外履き）を使用すること。

⑥ 各チームの貴重品・所有物は、チームが責任をもって管理すること。

⑦ 競技フロアでの更衣は行わないこと。

⑧ 各チーム代表者は体育館に到着次第、ゴミ袋を競技委員から受け取る。
試合後、チームから出たゴミだけではなく、周りのゴミ（例えばギャラリー席、
更衣室、トイレなど）にあるゴミも収集し、持ち帰るようにする。

⑨ ペットボトルのフロアでの使用は禁止とする。スクイズボトルを利用すること。

⑩ 各体育館使用規則、大会注意事項に従うこと。