平成27年度埼玉県総合バスケットボール選手権大会

（兼　平成27年度関東総合バスケットボール選手権埼玉県予選）

埼玉県バスケットボール協会

1．組合せ

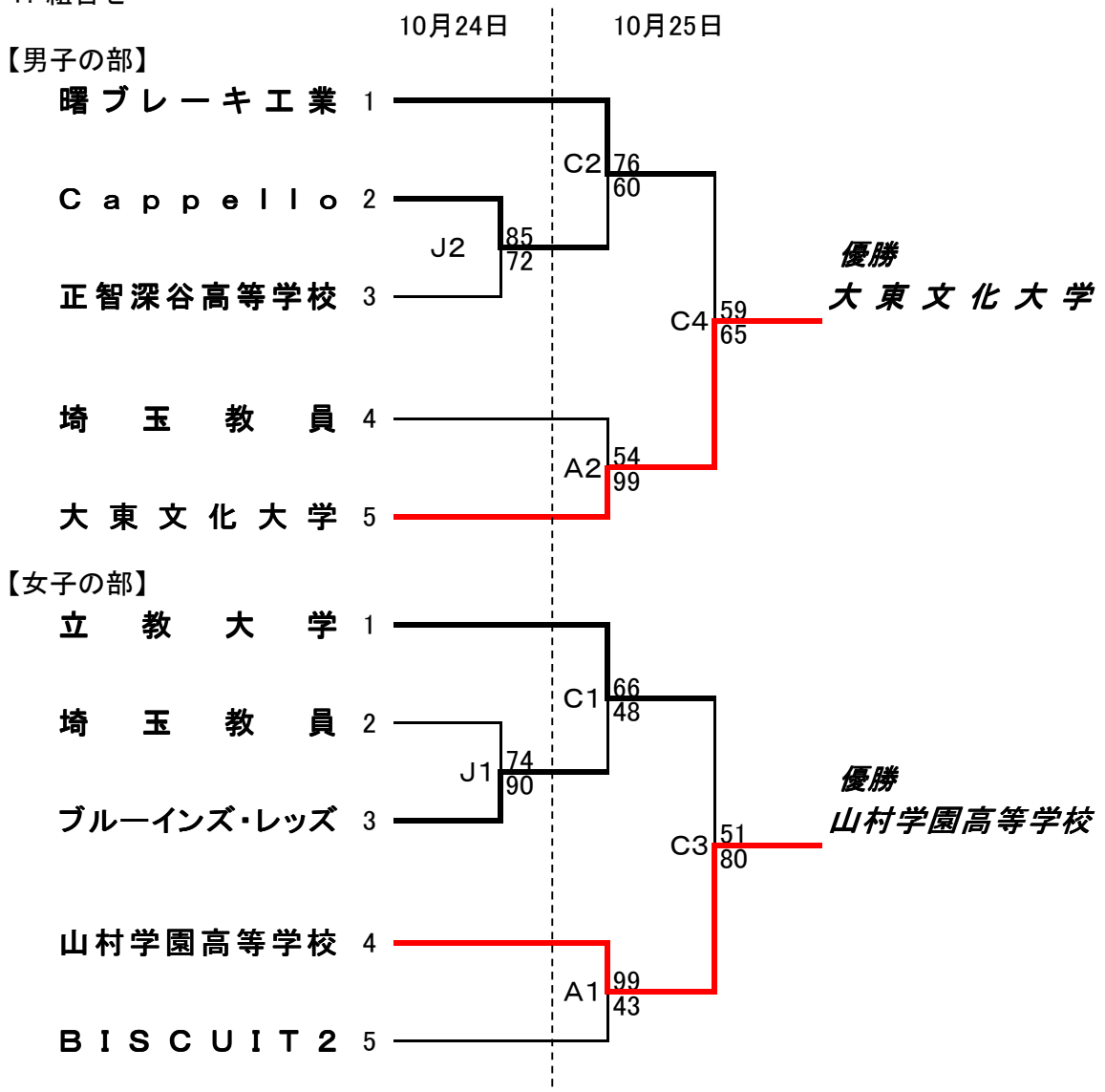

男子・大東文化大学、女子・山村学園高等学校は11月21日（土）、22日（日）に
神奈川県横浜市にて行われます、関東総合バスケットボール選手権大会に
埼玉県代表として出場します。