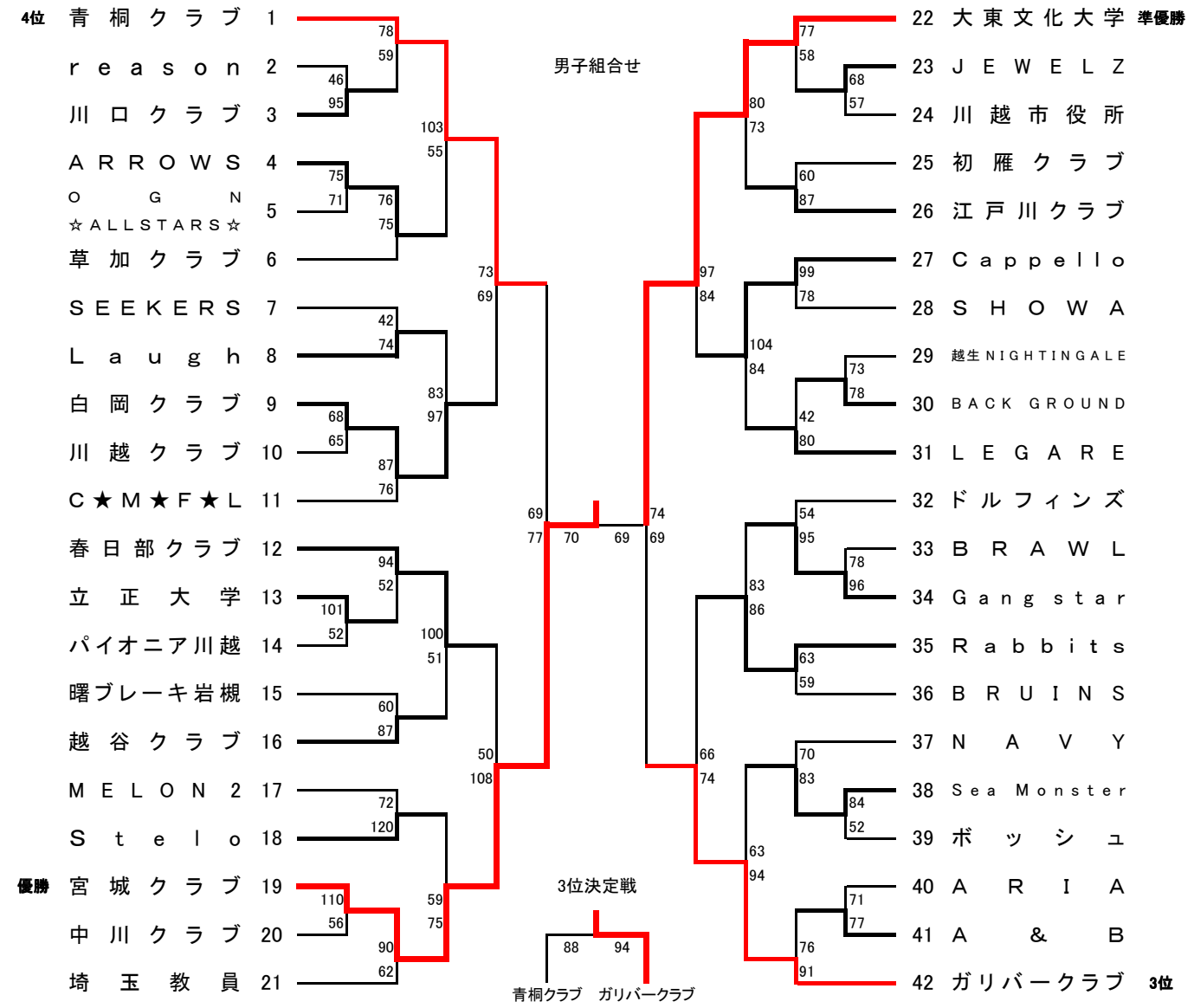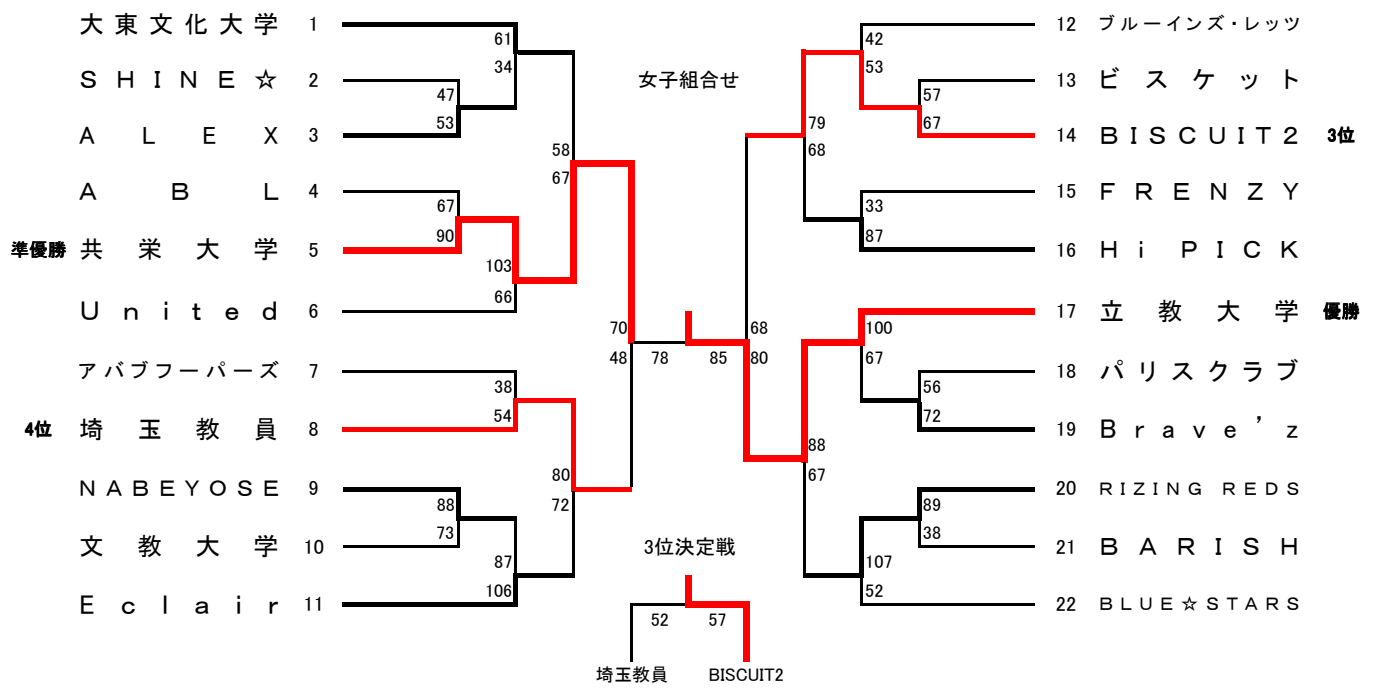平成26年度 第69回国民体育大会埼玉県予選会(成年男子･女子の部)