平成30年度　埼玉県新人体育大会兼県民総合体育大会
バスケットボールの部　組合せ

試合開始予定　①　9:30　②10:50　③12:10　④13:30　⑤14:50　⑥16:10

13日（火）A・Bコート：本庄シルクドーム／C・Dコート桶川サンアリーナ
14日（水）A・Bコート：本庄シルクドーム／C・Dコート桶川サンアリーナ
E・Fコート：児玉エコーピア／G・Hコート：上尾運動公園体育館
15日（木）G・H・Iコート：上尾運動公園体育館
16日（金）G・H・Iコート：上尾運動公園体育館
※印は会場準備　＊印は第1試合TO・得点係担当校

【男子】

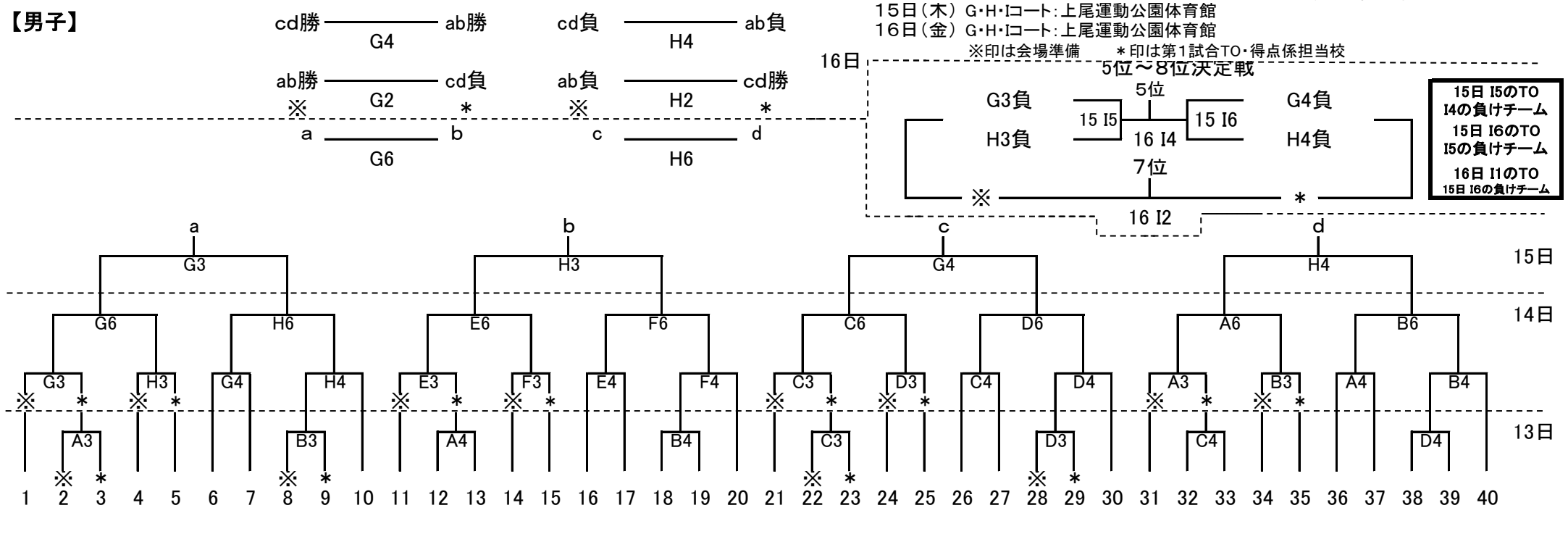
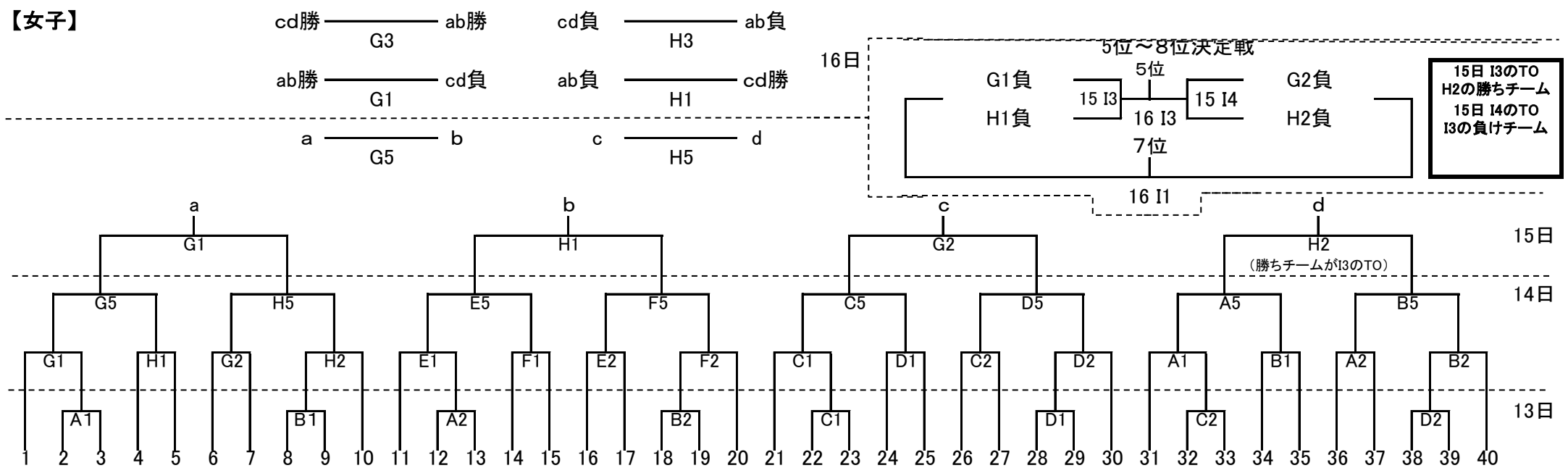
【女子】