平成25年度　第27回　関東クラブバスケットボール選手権大会

葛飾バックボーン	（東京都第1位）
千葉エクストリームス	（千葉県第2位）
韮崎スピリッツ	（山梨県第1位）
TBC	（茨城県第2位）
瀧乃原クラブ	（栃木県第1位）
OGN ☆ ALLSTARS ☆	（埼玉県第2位）
FAKE	（神奈川県第2位）
ALSOK GUNMA CLUB	（群馬県第1位）
アースフレンズ	（神奈川県第1位）
山和	（山梨県第2位）
青桐クラブ	（埼玉県第1位）
BREMEN	（栃木県第2位）
谷田部クラブ	（茨城県第1位）
大間々グリーンモンスターズ	（群馬県第2位）
弥生クラブ	（東京都第2位）
六実レイダース	（千葉県第1位）

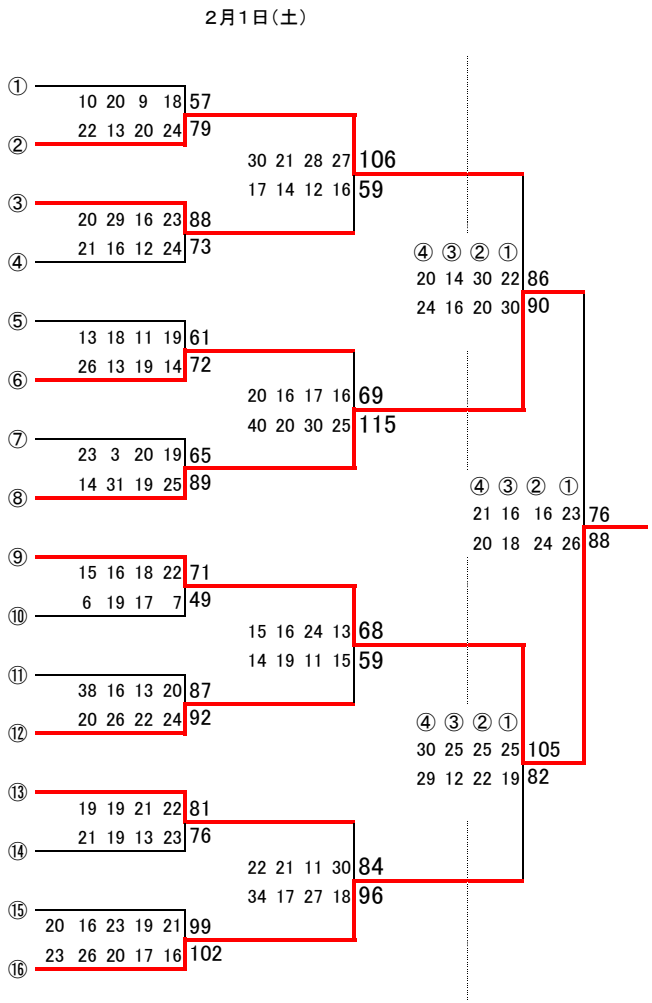

アースフレンズ

QUEEN BEE

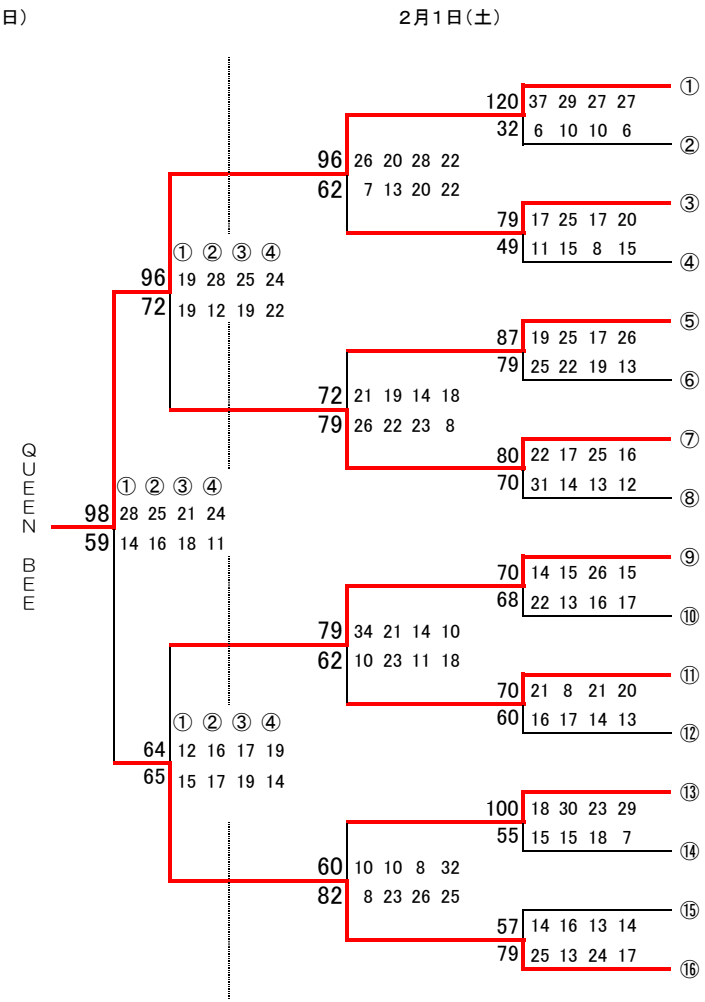

QUEEN BEE	（千葉県第1位）
韮崎KAS	（山梨県第2位）
AOBA	（神奈川県第1位）
Team DADA	（茨城県第2位）
BISCUIT 2	（埼玉県第1位）
サントノーレクラブ	（群馬県第2位）
TBC	（栃木県第1位）
mamas	（東京都第2位）
SWEET ☆ S	（千葉県第2位）
東海クラブ	（茨城県第1位）
山和	（山梨県第1位）
CASPER	（神奈川県第2位）
富士スバル	（群馬県第1位）
BLUE ☆ STARS	（埼玉県第2位）
女盛	（栃木県第2位）
カプリコーン	（東京都第1位）

大会結果

男子	チーム	
優勝	アースフレンズ	（神奈川県第1位）
準優勝	ALSOK GUNMA CLUB	（群馬県第1位）
3位	千葉ｴｸｽﾄﾞﾘｰﾑ	（千葉県第2位）
3位	六実レイダース	（千葉県第1位）

女子	チーム	
優勝	QUEEN　BEE	（千葉県第1位）
準優勝	カプリコーン	（東京都第1位）
3位	T　B　C	（栃木県第1位）
3位	SWEET☆S	（千葉県第2位）

〔 会　　場 〕

A･B･C･Dコート：ALSOKぐんまアリーナ

〔 競 技 時 間 〕

	2月1日（土）	2月2日（日）
第1試合	10:00～	10:00～
第2試合	11:35～	11:35～
第3試合	13:10～	13:10～
第4試合	14:45～	14:45～
第5試合	16:20～	—
第6試合	17:55～	—